Paszowóz z poziomym systemem mieszania
Horizontal Cutter-Mixer Wagon

STORTI

husky

STORTI / husky

Husky.
Idealna maszyna dla każdego hodowcy.

Nowy wóz paszowy Husky to wielki krok w przód dzięki doświadczeniu zdobytemu z modelami go poprzedzającymi. Zwiększona produktywność przez wprowadzenie wielu innowacji. Zastosowanie nowego uniwersalnego frezu załadowczego uzupełnia nową wydajną maszynę.
Nieduże wymiary zewnętrzne czynia z HUSKY'ego poręczną maszynę także w niskich oborach. Dostępność paszowozów o wielu pojemnościach oraz możliwość wyboru wielu opcji tworzy z HUSKY'ego idealny paszowóz zarówno dla najmnieszych gospodarstw jak i dla gospodarstw o licznym stadzie.

Husky.
The ideal machine for every livestock farm.

The new HUSKY cutter-mixer wagon represents the outstanding development of experience acquired with previous horizontal mixing machines, significantly improving productivity by providing many innovations. The match with a new universal silage cutter completes the machine's excellent performance.
Its smaller boundary dimensions also make it easy to handle and usable in barns with lower passage heights. With the wide range of models and accessories, HUSKY is recommended for every livestock farm, from the smallest to the largest.

Sterownik elektroniczny (standardowy w husky DS)

Electrical controls Dina-Com2 (standard for Husky DS)

Certyfikat jakości ISO 9001:2008 wystawiony przez prestiżową szwajcarską organizację SQS jest namacalnym dowodem najwyższej jakości

The ISO 9001:2008 Quality certification, issued by the prestigious Swiss entity SQS, is the tangible recognition of this Quality policy.

Mechaniczne sterowanie poprzez linki (standart w Husky MT)

Mechanical cable remote controls (standard for Husky MT)

Frez

Tylko firmy takie jak STORTI posiadające wiele lat doświadczeń w projektowaniu i produkowaniu frezów załadowczych do paszowozów wiedzą, że odpowiedni frez to pierwszy bardzo ważny element wozu paszowego mający ogromny wpływ na jakość paszy.
Urządzenie załadowcze HUSKY'ego gwarantuje szybki załadunek szerokiej gamy produktów, przy czym pozostawia po sobie porządek, a w przypadku kiszonki w silosie równo odciętą nieposzarpaną ścianę. Zapobiega to fermentacji i gniciu kiszonki, negatywnie wpływających na zdrowie zwierząt oraz produkcję mleka i mięsa.
Specjalna konstrukcja wysięgnika frezu załadowczego, pozostająca poza zbiornikiem wozu, zostawia otwartą przestrzeń między frezem a zbiornikiem, przez co pasza zawsze łatwo i bez przeszkód trafia do paszowozu.
Specjalna opuszczana tylna ściana pozwala na to, że wóz paszowy zawsze pozostaje w poziomie, gwarantuje to dokładne ważenie a konstrukcja maszyny nie jest narażana na niebezpieczne naprężenia. Lemiesz opuszczanej ściany dokładnie zbiera paszę z podłoża i pozostawia miejsce składowania schludnym.

Desilaging: the starting point for quality…

Only companies such as Storti, with many years of experience designing and producing silage cutters, know that this is the origin of product quality.
The cutting device of Husky guarantees fast removal of a wide number of products leaving a clean, uniform silage wall without cracks. This avoids fermentation, mold, and loss of product, negatively affecting the health of the animals and their production of milk or meat.
The cutting device of the Husky guarantees fast removal of an infinite number of products eaving a clean, uniform wall without cracks.
The special structure of the cutter frame, always remaining outside the tank, leaves the upper opening completely free, allowing simple and easy intake of materials.
The exclusive rear scraper allows the wagon to always remain in a horizontal position, guaranteeing a perfect weighing and eliminating dangerous stress to the structure.
The scraper blade of the mobile rear door also allows complete collection of the material on the ground, guaranteeing excellent cleaning of the field.

Automatyczne urządzenie blokuje ruchomą ścianę, gdy paszowóz porusza się po nierównym terenie.

The automatic device blocks the scraper in order to protect the structure of the machine when moving on uneven surfaces

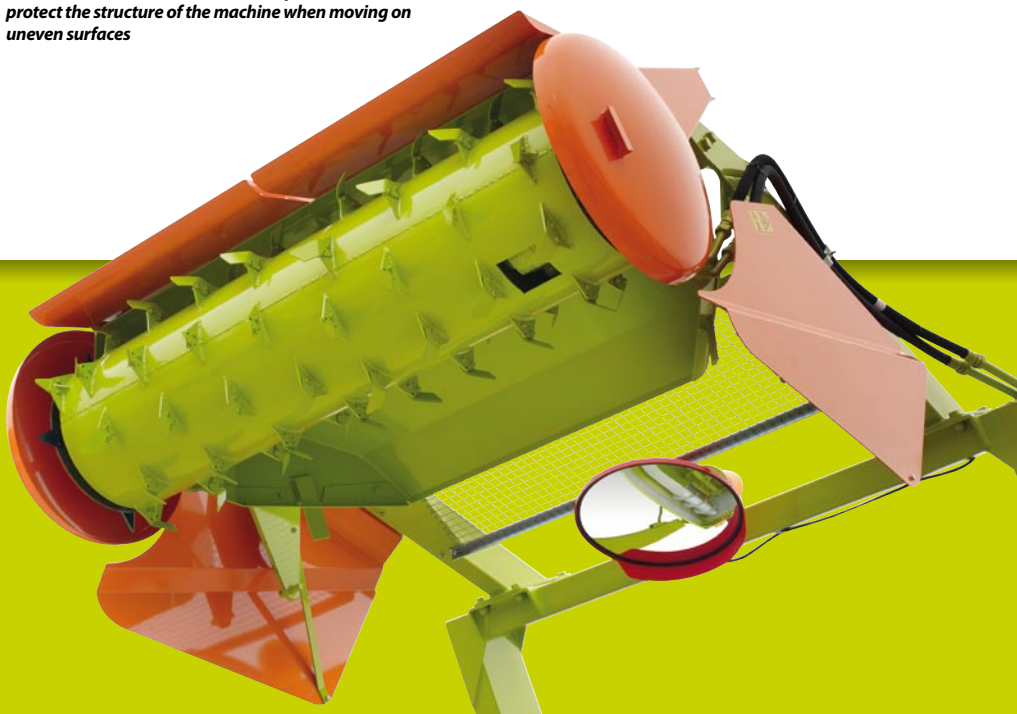

Noże frezu załadowczego mają specjalny kształt pozwalający na równe cięcie nie uszkadzając struktury włókien nawet przy załadunku bardzo twardej kiszonki.

The blades of the cutting device have a special crossed arrangement, performing clean cuts without damaging the structure of the fiber, even with very hard silage.

"Fast-Cut Multiflow": nowe serce maszyny.

Porównując z innymi wozami paszowymi na rynku, przewaga tej maszyny ujawnia się w zbiorniku. Zbierane przez lata doświadczenie z testów na modelach poprzedzających model Husky oraz skrupulatna praca nad nowym mieszadłem „sercem tej maszyny", pozwoliły uzyskać konstruktorom STORTI niespotykane dotąd rezultaty pracy systemu „Fast-Cut Multiflow".
Mieszadło centralne to bardzo wytrzymała rura, na której końcach przyspawane są asymetryczne czopy. Rezultatem takiego rozwiązania jest jednoczesne mieszanie osiowe i promieniste w stosunku do mieszadła oraz podnoszenie mieszanego materiału. Podnoszenie materiału odbywa się na całej długości mieszadła, jednakże w przedniej części materiał jest podnoszony bardziej, ponieważ z przodu pasza jest bardziej skompresowana. Poprzez zastosowanie tego rozwiązania zapotrzebowanie na moc jest minimalne, wymieszana pasza jest miękka i lekka, oraz zachowuje niezmienioną strukturę i organoleptyczną jakość.

"Fast-Cut Multiflow:" innovation in the heart of the machine.

Compared with all the other cutter-mixer wagons on the market, this machine's true innovation is found inside the tank. Working precisely in the "heart of the machine," STORTI designers have obtained extraordinary results with the new "Fast-Cut Multiflow" system.
The central auger, in fact, is formed by an oversized tube with new asymmetrical hubs, welded and distanced to obtain the exact differentiated angle. The result is simultaneous radial and axial mixing and upward movement of the product.
The work of lifting the product takes place all along the auger, but more markedly along the front-central part which, by its nature, is more subject to compression. In this way the power absorption is minimum and the mixing remains soft and whole in its structure, keeping its organoleptic qualities unchanged.

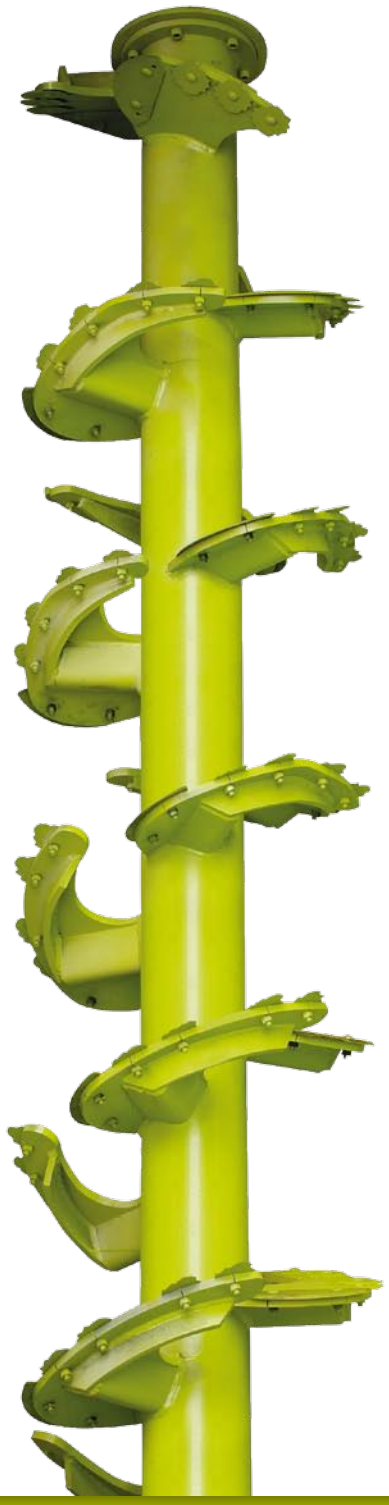

NOWE NOŻE

Nowe noże wykonane są ze szczególnie wytrzymałego materiału, mogą one być regulowane i odwracanie gdy część noża jest zużyta. Wystarczy tylko poluzować śrubę i przestawić nóż.
Noże ułożone zostały na mieszadle w taki sposób, aby cięcie było czyste bez kruszenia ciętego materiału konsekwentnie zapobiegając owijaniu się paszy wokół mieszadła.

THE NEW BLADES

The particularly hard and resistant new blades cut progressively. Additionally, the double cutter allows repositioning and reuse of the blade when part of it is worn. Just loosen the bolt and reattach the blade to the mixer hub in the proper position.
Placement of the blades on the hub was designed to obtain neat cutting without crushing the product, consequently avoiding the fodder twisting around the auger.

NOWE ŁOPATY

Doświadczenie inżynierów STORTI doprowadziło do zaprojektowania nowych łopat mieszadła paszowozu HUSKY, zwiększając unikalną skuteczność, szybkość i precyzję cięcia oraz prostą obsługę. Ich wypukły asymetryczny profil zewnętrzny gwarantuje efektywną i równomierną pracę noży. Wklęsły asymetryczny wewnętrzny profil zapewnia miękkość mieszanki.

THE NEW PADDLES

STORTI's experience also led to the creation of the new paddles of the central HUSKY auger, uniting efficiency, speed, and cutting precision with simplicity of maintenance. Their convex asymmetrical external profile guarantees the effective and uniform work of all the blades; the concave asymmetrical internal profile ensures the softness of the mixture.

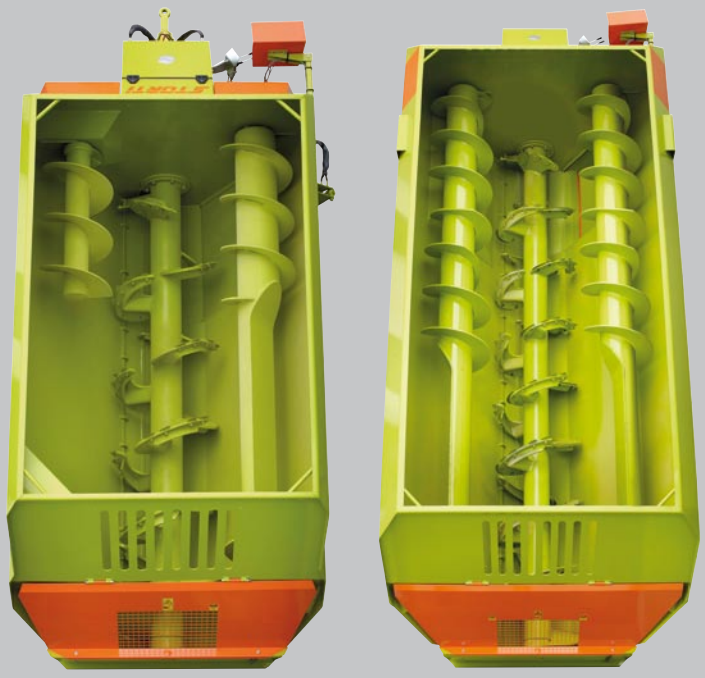

GÓRNE ŚLIMAKI

Aby zapewnić perfekcyjne mieszanie, potrzebne są różne typy górnych ślimaków w zależności od pojemności paszowozu:
- Modele 5 i 7 m3 są wyposażone w dwa krótkie górne ślimaki;
- Modele 9 i 12 m3 są wyposażone w jeden krótki i jeden długi górny ślimak, który dochodzi aż do tylnej ściany wozu paszowego i ma wyjątkowy kształt zapobiegający owijaniu się materiału;
- Modele 16 i 19 m3 są wyposażone w dwa długie mieszadła i mają wyjątkowy kształt zapobiegający owijaniu się materiału.

UPPER AUGERS

In order to obtain a perfect mixing, different types of upper augers are needed depending on the volume of the mixer wagon:
- *models 5 and 7 mc are equipped with two short upper augers;*
- *models 9 and 12 mc are equipped with one short auger and one long auger, that reaches the rear wall of the tank, with the exclusive anti-wrapping design*
- *models 16 mc and 19 mc are equipped with two long augers, with the exclusive anti-wrapping design.*

ZADAWANIE PASZY: CIĄGŁY I REGULARNY STRUMIEŃ

Zadawanie mieszanki do koryta odbywa się szybko, w sposób ciągły , nieprzerwanie i regularnie dzięki powiększonemu otworowi wyładowczemu (szerokość 900 mm) umieszczonemu z prawej strony z przodu paszowozu. Na specjalne zamówienie może zostać zamontowany przenośnik PCV o wybranej długości zamocowany na stałe lub podnoszony hydraulicznie.

DISTRIBUTION: CONTINUOUS AND REGULAR FLOW

The distribution of the mixture into the trough takes place in a fast, continuous, and regular manner, thanks to the large discharge door (width mm. 900) placed on the right front side (in driving direction).
For special requirements, rubber discharge extensions can be attached (fixed or adjustable in height and with several lenghts available).

Przekładnia: najwyższa sprawność przez cały okres użytkowania maszyny

Skrzynia przekładniowa przenosząca napęd na mieszadła, będąca rezultatem badań i technologii stosowanej przez Storti, składa się z:

- przekładni planetarnej z wyjątkowym suchym sprzęgłem (spełniającym najbardziej restrykcyjne europejskie wymogi bezpieczeństwa)
- silnych łańcuchów napędzających górne ślimaki, zębatek zamontowanych bezpośrednio na ślimakach
- łożysk podporowych, które zamocowane są przed zębatkami, aby wyeliminować ryzyko pęknięcia wału. (dot)

Transmission: long-term performance guaranteed

The transmission to the cutter-mixer augers, the result of Storti's research and technology, consists of:

- *epicyclic single-stage gearbox with exclusive dry friction, (complying with the European Community's most recent accident prevention regulations).*
- *sturdy chains with toothed sprockets and rollers, mounted directly on the augers;*
- *support bearings placed in front of the gears, to reduce the risk of breakage.*

Łatwy dostęp i prosta obsługa

Otwierana osłona z przodu maszyny zapewnia doskonały dostęp do głównych mechanizmów ułatwiając w ten sposób obsługę. (dot)

Easy access and easy maintenance

The hoods that can be opened offer maximum accessibility to the main mechanical areas, facilitating maintenance operations.

Bezpieczeństwo to nasz priorytet

Bezpieczeństwo operatora jest dla STORTI sprawą najwyższej wagi Maszyny Storti zawsze posiadają wszystkie urządzenia spełniające wymogi CE: osłony, zawory awaryjne w siłownikach hydraulicznych, „czujnik operatora" (załączenie frezu załadowczego może nastąpić tylko wtedy, gdy operator jest w ciągniku i trzyma w dłoni urządzenie sterujące). Wszystkie urządzenia wchodzące w skład maszyny Storti spełniają wymagania CE, zatem każda możliwa niebezpieczna sytuacja jest zatem pod kontrolą.

Safety: a priority

The operator's safety is a matter of top importance to STORTI.
The machine has all the devices indicated in CE regulations: protective hoods, stop valves on the hydraulic cylinders, "human present" system for controlling the silage cutter and electro-hydraulic safety friction on the gearbox to stop the augers.
Any possible situation of danger is thus under control.

Elektroniczny system wagowy: precyzja, wiarygodność i niezawodność

Aby dobrze wykorzystać możliwości jakie daje system żywienia TMR, niezbędny jest niezawodny i dokładny system wagowy. Dlatego wszystkie maszyny Storti posiadają elektroniczny system wagowy oparty na trzech czujnikach oraz kilku różnych programowalnych urządzeniach wagowych.

Electronic weighing: precision and reliability

For best use of the potential of the TMR-Unifeed system, a modern and reliable weighing system is necessary. This is why all the models of the STORTI product line have an electronic weighing device formed of three sensors and many indicator instruments with diverse programming possibilities.

TECHNOLOGIA STORTI UWYDATNIA ZALETY STOSOWANIA TMR

Tylko wysokiej jakości dobrze wymieszana dawka pokarmowa zapewnia prawidłowe żywienie bydła, na tym właśnie polega przewaga żywienia w systemie TMR. Dzięki badaniom mającym na celu uzyskanie optymalnego TMR, wysokiej jakości komponentów paszowych oraz paszowozowi Storti zagwarantujesz doskonałą dawkę pokarmową o najwyższych parametrach fizycznych zapewniających dobre przeżuwanie przez zwierzęta. To natomiast zapewni odpowiednią fermentację u zwierząt i poprawi strawialność włókna. Wszystkie te czynniki wpłyną pozytywnie na samopoczucie zwierząt i podwyższą ich produktywność.

STORTI TECHNOLOGY ENHANCES AND MAKES THE MOST OF TMR SCIENCE

Only a high quality mixed ration can offer a desirable feeding for the cattle, obtaining at the same time the advantages the TMR system provides.
Thanks to the research activity carried out with the aim of achieving the optimal TMR, Storti's mixer wagons, together with high quality feeding components, are able to guarantee a fresh and desirable ration, with adequate physical characteristics in order to guarantee the correct rumination.
This allows a perfect control of the ruminal fermentations and an increased digestibility of TMR's fibrous part.
All these factors assure a higher well-being of the cattle and a higher production performance.

husky

Vers. 0410 PL EN • *Dane techniczne i zdjęcia są tylko orientacyjne. Ze względu na ciągły proces unowocześniania, Storti S.p.A. zastrzega sobie prawo do zmian w każdej chwili bez informacji pisemnej.* • *Technical data and images are guideline only. In the effort to provide products that constantly meet client requirements, Storti S.p.A. reserves the right to apply updates at any time and without notice.*

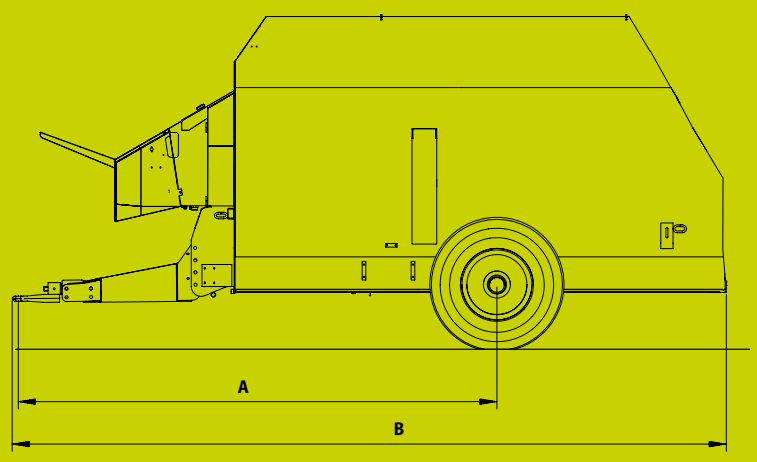

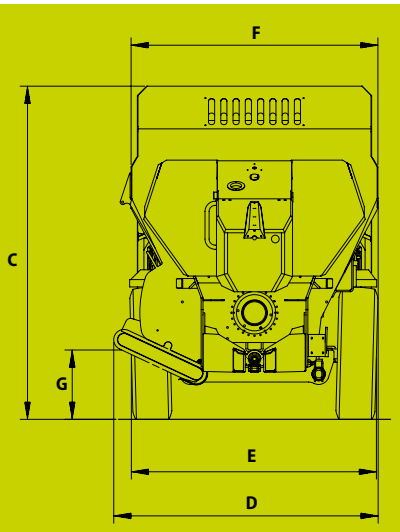

Husky MT	m³	A	B	C	D	E	F	G	Zapotrzebowanie mocy *Required power*	Masa własna *Empty weight*	Dopuszczalna masa całkowita *Max loadedweight*
		mm	mm	mm	mm	mm	mm	mm	kW - HP	kg	kg
Husky MT 50	5	3.250	4.445	2.100	1.780	1.710	1.665	415	35 - 45	2.550	4.700
Husky MT 70	7	3.315	4.915	2.285	1.825	1.760	1.750	410	35 - 47	3.050	6.700
Husky MT 90	9	3.660	5.270	2.545	2.080	1.990	1.865	535	40 - 54	3.950	8.350
Husky MT 120	12	3.910	5.905	2.715	2.155	1.990	2.015	565	46 - 61	4.600	9.900
Husky MT 160	16	4.200	6.655	2.815	2.220	2.200	2.140	555	53 - 71	5.700	11.900
Husky MT 190	19	4.350	6.900	2.950	2.270	2.275	2.265	580	57 - 76	6.150	13.000

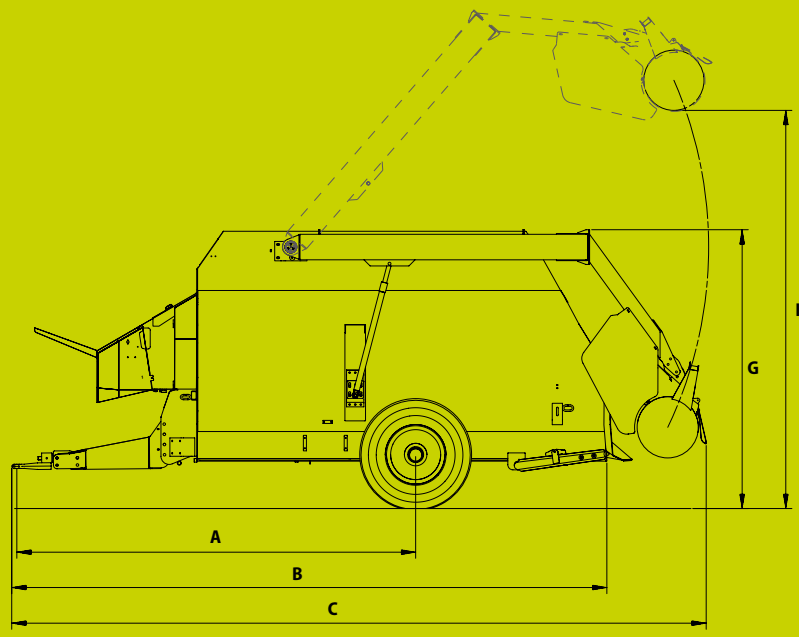

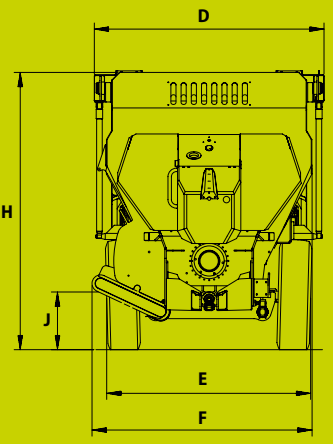

Husky DS	m³	A	B	C	D	E	F	G	H	I	J	Zapotrzebowanie mocy *Required power*	Masa własna *Empty weight*	Dopuszczalna masa całkowita *Max loadedweight*
		mm	mm	mm	mm	mm	mm	mm	mm	mm	mm	kW - HP	kg	kg
Husky DS 50	5	3.250	4.445	5.285	1.930	1.710	1.780	2.130	2.100	3.525	415	40 - 54	3.000	5.000
Husky DS 70	7	3.315	4.915	5.765	2.020	1.760	1.825	2.255	2.285	3.850	410	43 - 57	3.800	7.000
Husky DS 90	9	3.660	5.270	6.145	2.100	1.990	2.080	2.525	2.545	4.055	535	48 - 64	4.950	8.800
Husky DS 120	12	3.910	5.905	6.805	2.250	1.990	2.155	2.745	2.715	4.450	565	55 - 74	5.600	10.500
Husky DS 160	16	4.200	6.655	7.480	2.480	2.200	2.200	2.795	2.815	4.665	555	62 - 83	6.750	12.500

Autoryzowany Dealer
Authorized Dealer

STORTI S.p.A.

37050 Belfiore (VR) ITALY
Via Castelletto, 10
Tel. +39 0456 134 311 Fax +39 0456 149 006
info@storti.com

www.masterstudio.com